Бюро технической инвентаризации Великого Новгорода

1. ПОЭТАЖНЫЙ ПЛАН

$S_{общ.} = 3758.0 м^2$

$V = 19449 м^3$

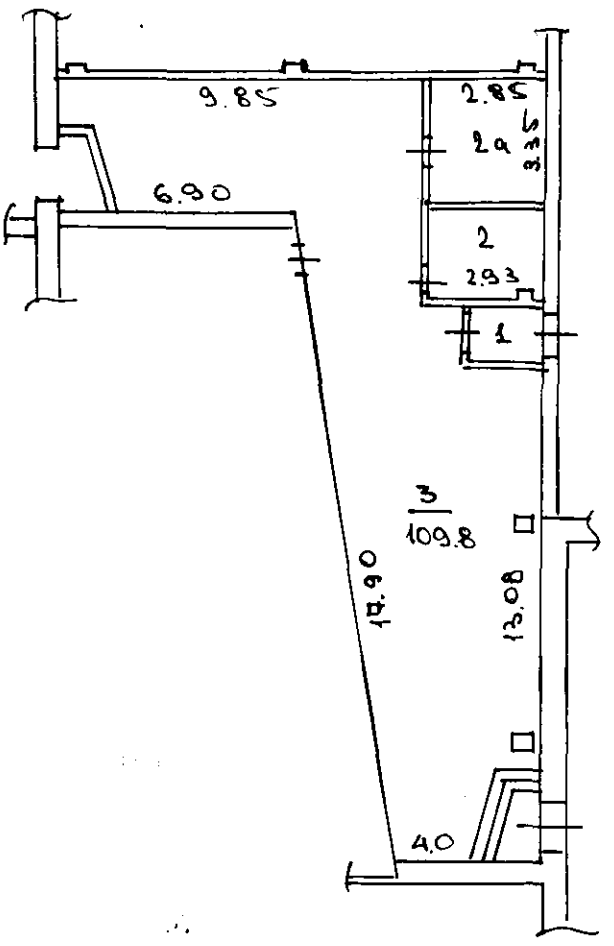

2. ЭКСПЛИКАЦИЯ К ПОЭТАЖНОМУ ПЛАНУ

№	Наименование	Формула подсчета площади	Осн.	Всп.
1	тамбур			3,1
2	вахта			8,2
2а	кладовая			9,6
3	фойе			109,8
				130,7